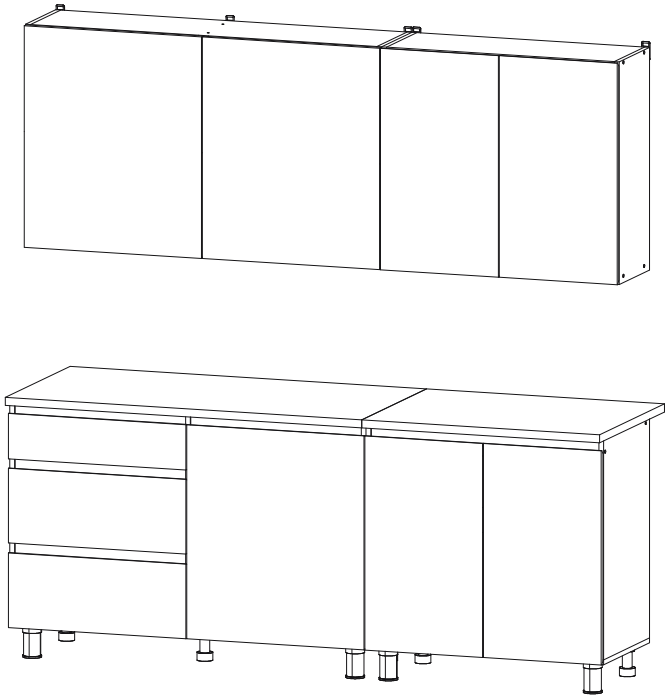

Кухонный гарнитур «Денвер» 2м

2000x846/716x600/296 (ШхВхГ)

Уважаемые покупатели! Идеального качества сборки можно добиться только путем привлечения ПРОФЕССИОНАЛЬНОГО (толкового) сборщика мебели.

Все замечания и пожелания присылайте по адресу mebeleconomy@mail.ru, они будут рассмотрены НЕЗАМЕДЛИТЕЛЬНО.

РУССКИЙ

Важная информация
Внимательно прочитайте.
Необходимо тщательно следовать всем рекомендациям.

Сохраните эту информацию для справок в дальнейшем.

ВНИМАНИЕ!

Опрокидывание мебели может стать причиной получения серьезных травм или даже привести к смерти. Чтобы предотвратить опрокидывание, необходимо обеспечить стационарное крепление мебели к стене с помощью крепежных аксессуаров.

Материалы стен различаются, поэтому крепежные средства не прилагаются. Используйте крепежные средства, подходящие для материала стен в вашем доме. Для выбора подходящих крепежных средств обратитесь в специализированный магазин.

ENGLISH

Important information
Read carefully
Follow each step of the instruction care fully

Keep this information for further reference

WARNING!

Serious or fatal crushing injuries can occur from furniture tip-over. To prevent this furniture from tipping over it must be permanently ixed to the wall with the wall attachment devices.

Fastening devices for the wall are not inc luded since different wall materials require different types of fastening devices. Use fastening devices suitable for the walls in your home. For advice on suitable faste ning devices, contact your local speciali zed dealer.

	L=mm				
1	716	280	16	2	2
2	716	280	16	2	2
3	670	280	16	1	2
4	1168	280	16	2	1
5	576	280	16	2	1
6	768	280	16	2	4
7	768	280	16	1	4
8	704	426	16	1	2
9	704	426	16	1	2
10	704	426	16	1	2
11	704	426	16	1	2
12	704	426	16	1	2
13	800	426	16	1	4
14	1200	426	16	1	1
15	768	426	16	1	4
16	400	80	16	2	1
17	400	150	16	4	1
18	520	80	16	1	2
19	520	150	16	2	1
20	576	60	16	4	2
21	576	74	16	2	2
22a/22б	768	74	16	2	4
23	712	597	16	2	3
24	240	597	16	2	3
25	146	597	16	1	3
26	688	597	16	1	3
27	688	397	16	2	3
28	712	397	16	2	4
29	348	597	3	4	5
30	357	605	3	2	5
31	348	797	3	2	4
32	357	797	3	2	4
33	549	397	3	3	5
34	1200	600	26	1	5
35	800	600	26	1	5

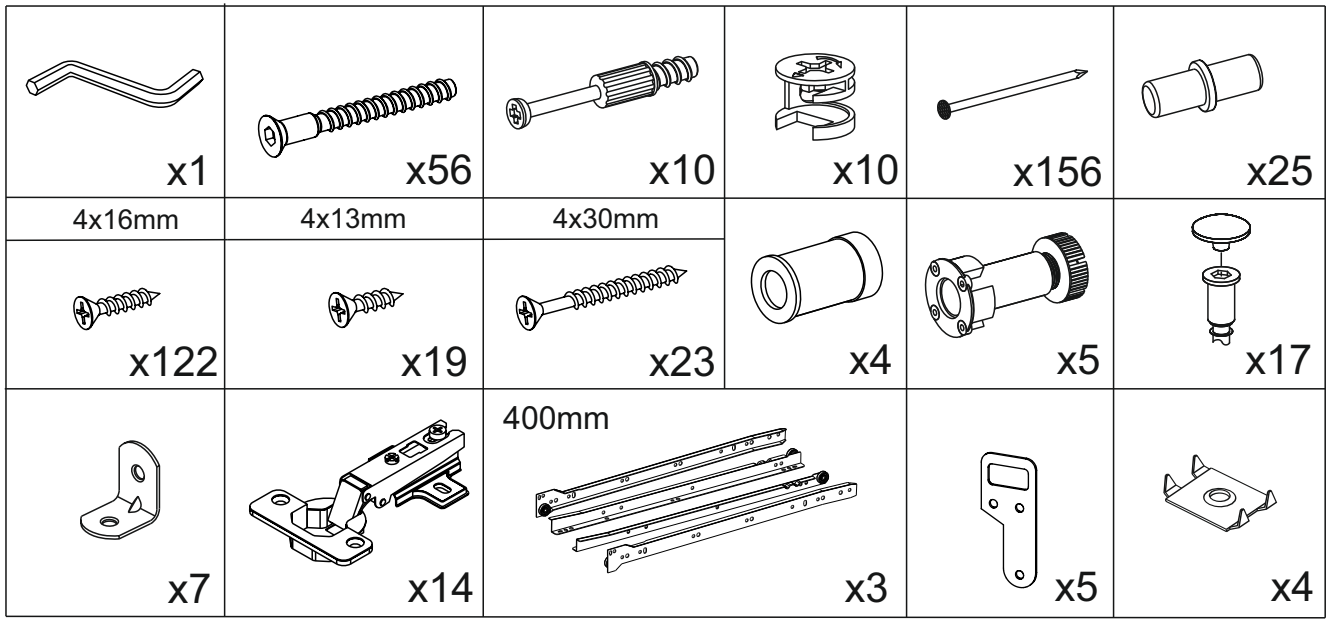

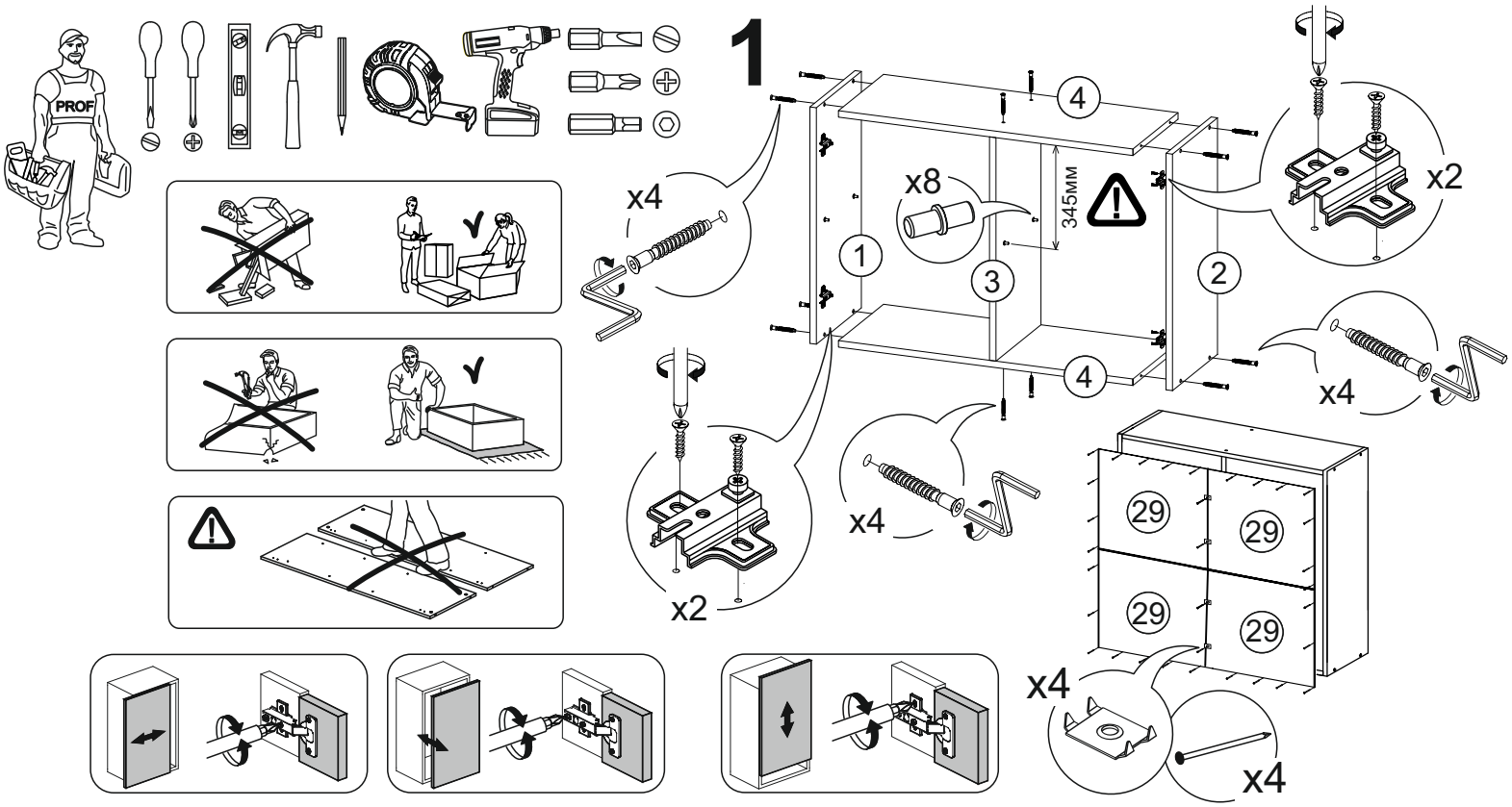

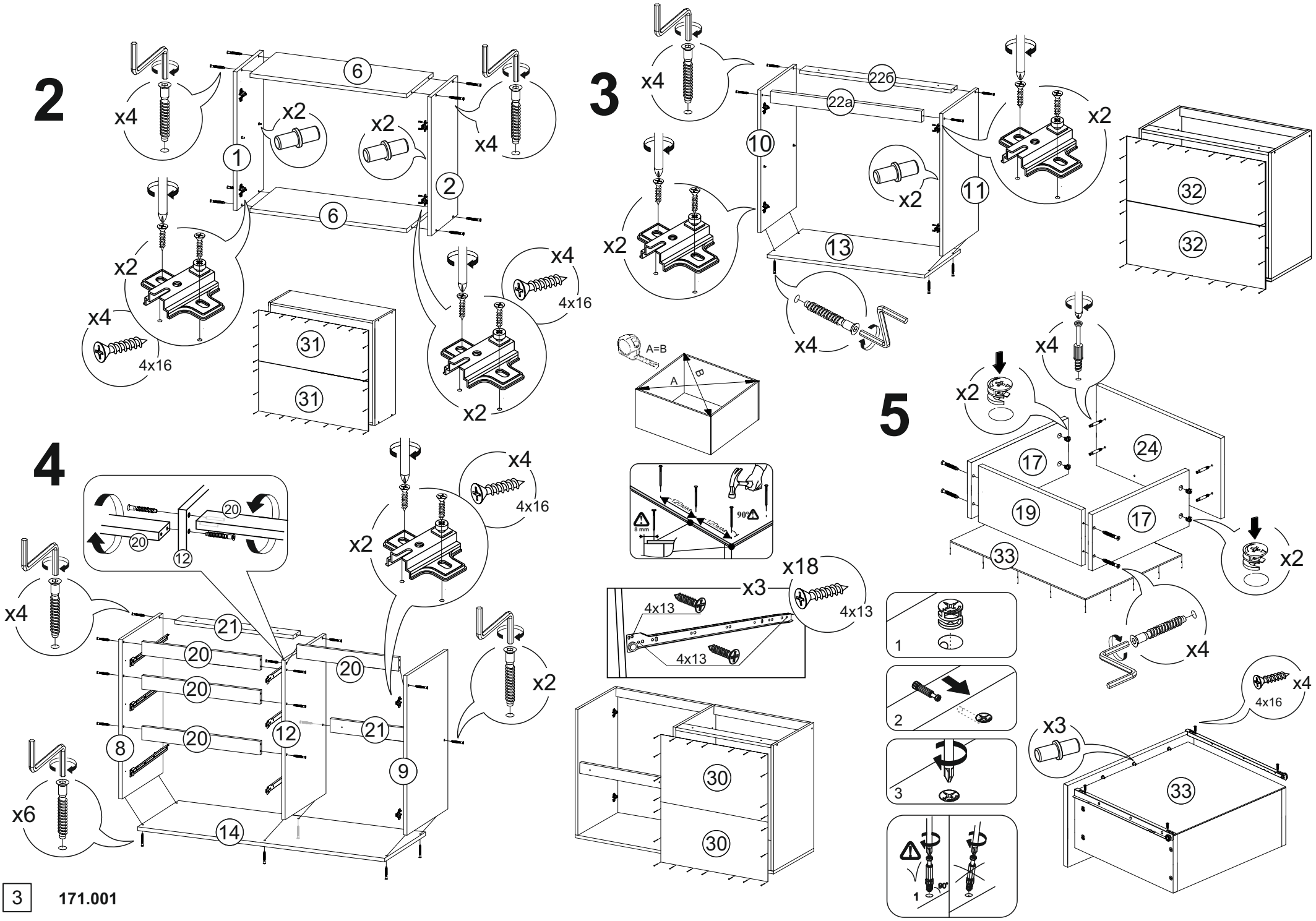
2
x4
x2
x2
x4
6
1
2
6
x2
x4
4x16
31
31
x4
4x16
x2
3
x4
22б
22a
10
x2
11
x2
13
x2
x4
32
32
A=B
A
B
120мм
120мм
90°
8 mm
x18
x3
4x13
4x13
4x13
30
30
4
x4
4x16
x2
20
20
12
x4
21
20
20
20
20
12
21
8
9
x2
x6
14
5
x4
x2
24
17
19
17
33
x2
x4
1
2
3
1
90°
x4
4x16
x3
33

6

Сборка ящика

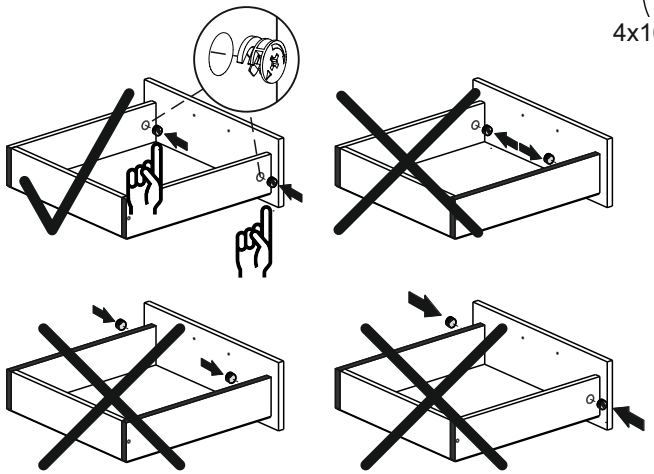

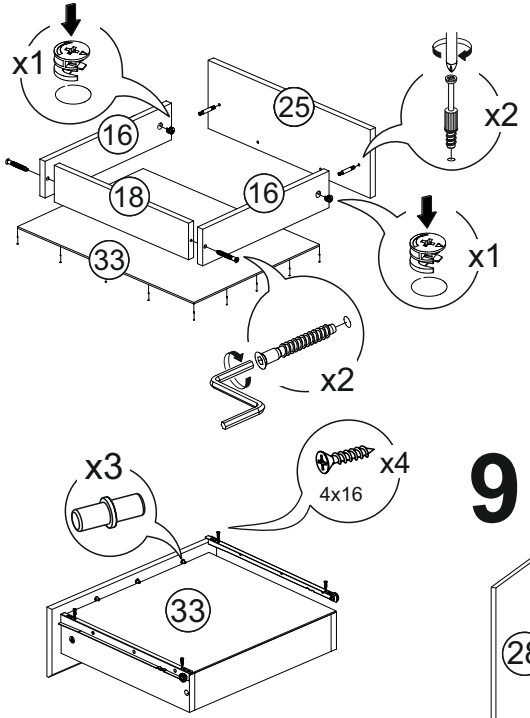

7

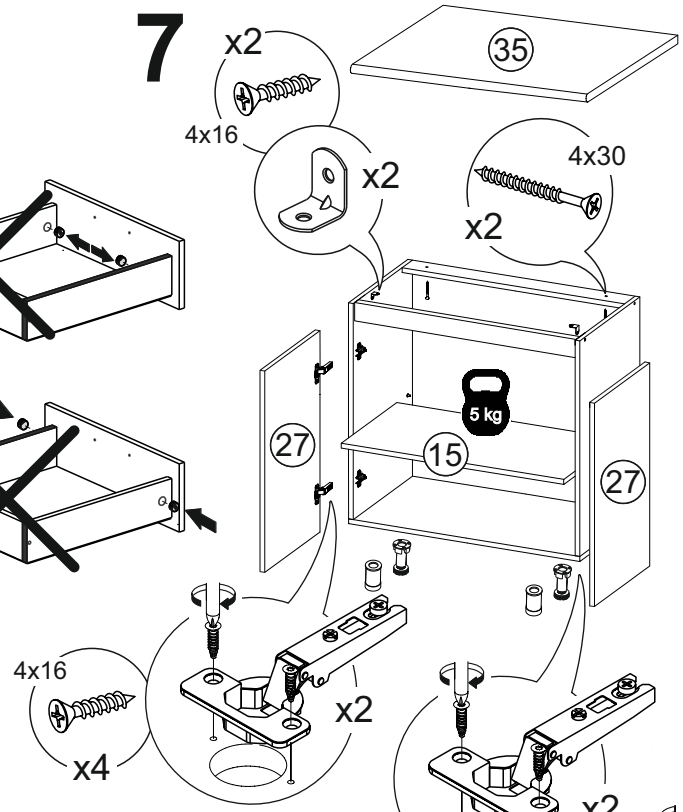

8

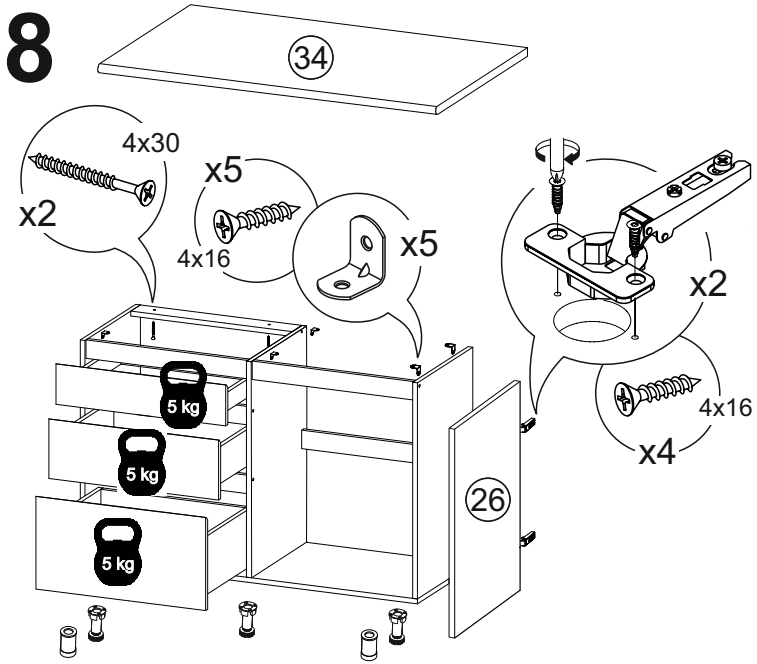

9

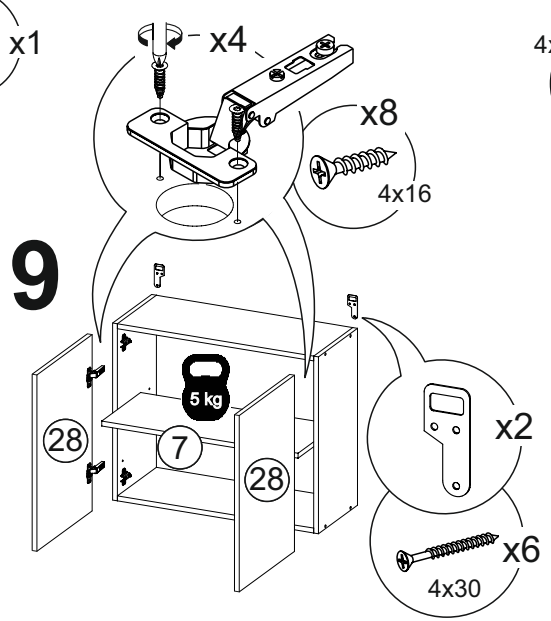

10

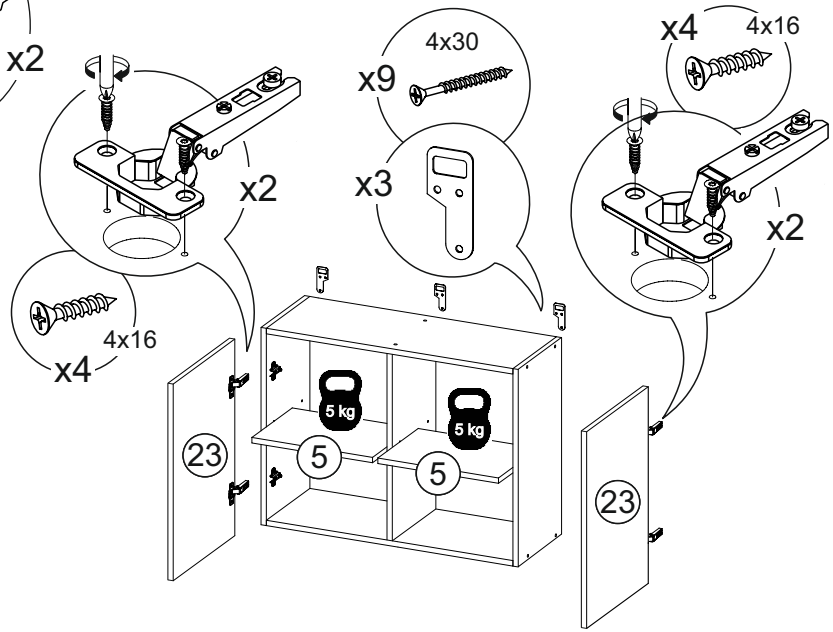

END