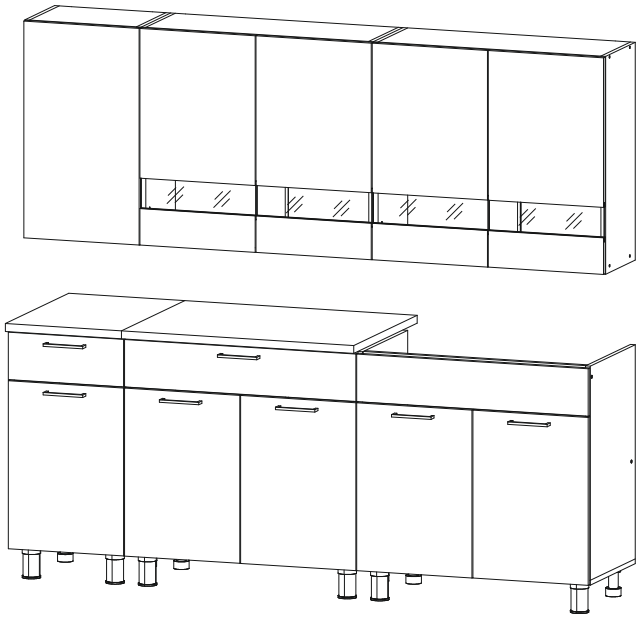

Кухонный гарнитур «КГ 2» (2,0м)

2000x846/716x600/296 (ШхВхГ)

Уважаемые покупатели! Идеального качества сборки можно добиться только путем привлечения ПРОФЕССИОНАЛЬНОГО (толкового) сборщика мебели.

Все замечания и пожелания присылайте по адресу mebeleconomy@mail.ru, они будут рассмотрены НЕЗАМЕДЛИТЕЛЬНО.

РУССКИЙ

Важная информация
Внимательно прочитайте.
Необходимо тщательно следовать всем рекомендациям.

Сохраните эту информацию для справок в дальнейшем.

ВНИМАНИЕ!

Опрокидывание мебели может стать причиной получения серьезных травм или даже привести к смерти. Чтобы предотвратить опрокидывание, необходимо обеспечить стационарное крепление мебели к стене с помощью крепежных аксессуаров.

Материалы стен различаются, поэтому крепежные средства не прилагаются. Используйте крепежные средства, подходящие для материала стен в вашем доме. Для выбора подходящих крепежных средств обратитесь в специализированный магазин.

ENGLISH

Important information
Read carefully
Follow each step of the instruction care fully

Keep this information for further reference

WARNING!

Serious or fatal crushing injuries can occur from furniture tip-over. To prevent this furniture from tipping over it must be permanently ixed to the wall with the wall attachment devices.

Fastening devices for the wall are not inc luded since different wall materials require different types of fastening devices. Use fastening devices suitable for the walls in your home. For advice on suitable faste ning devices, contact your local speciali zed dealer.

	L=mm				
1	704	426	16	2	1
2	704	426	16	2	1
3	704	426	16	1	1
4	704	426	16	1	1
5	800	426	16	2	4
6	400	426	16	1	4
7	768	426	16	1	4
8	368	426	16	1	4
9	716	280	16	3	2
10	716	280	16	3	2
11	768	280	16	4	3
13	768	280	16	2	3
14	368	280	16	2	3
16	368	280	16	1	4
17	400	80	16	4	4
18	710	80	16	1	4
19	310	80	16	1	4
20	768	74	16	4	3
21	368	74	16	2	4
22	716	397	3	3	4
23	698	397	3	5	4
24	739	397	3	1	4
25	339	397	3	1	4
26	712	397	16	1	6
27	552	397	16	5	6,7
28	712	397	16	2	6
29	712	397	16	2	6
30	156	797	16	1	7
31	156	797	16	1	7
32	156	397	16	1	6
33	800	600	26	1	9
34	400	600	26	1	8

35	667mm		2	4
36	687mm		1	4

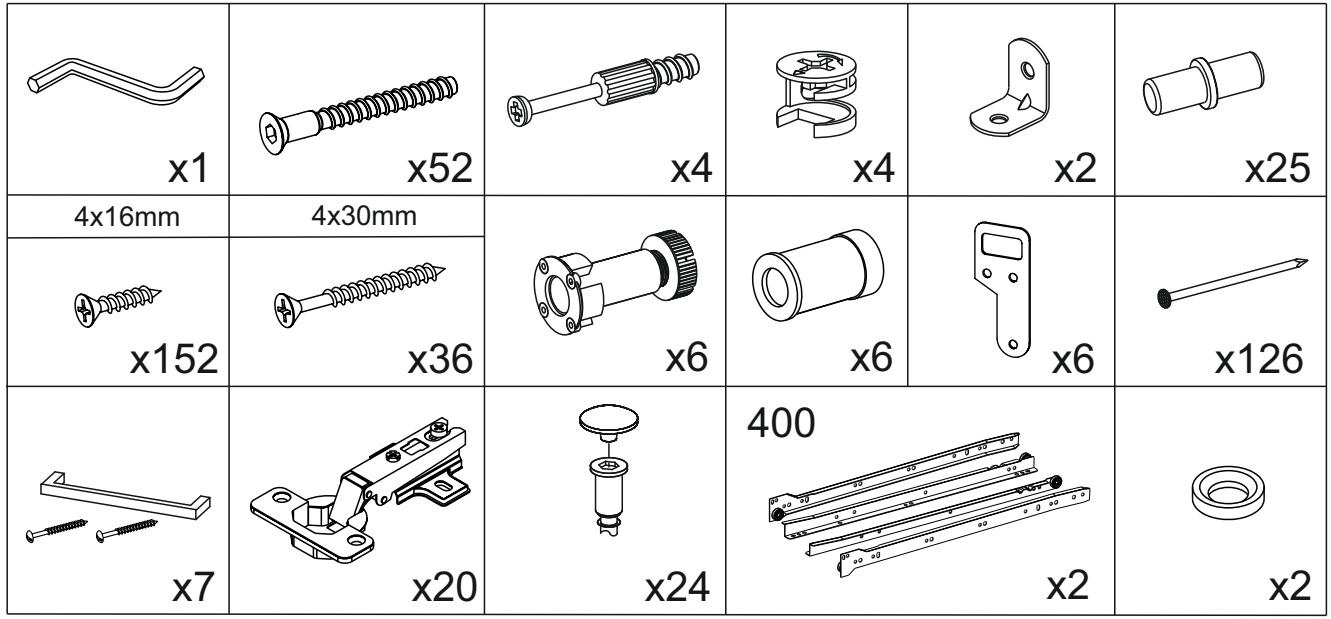

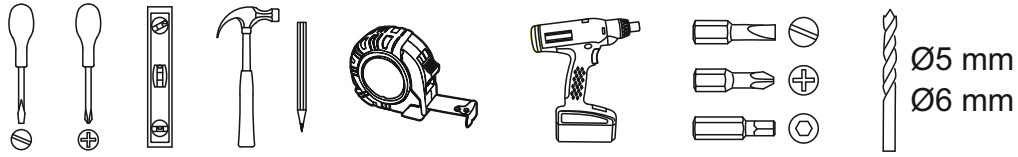

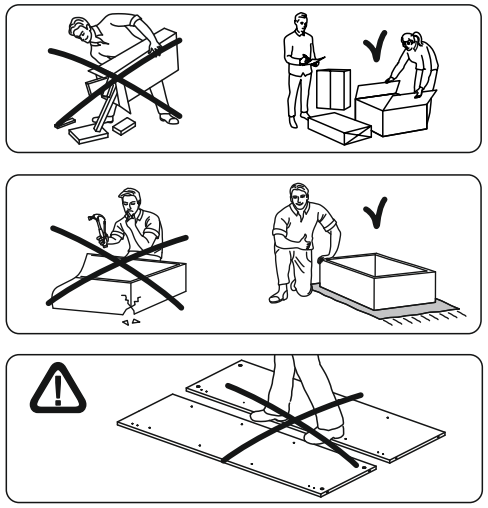

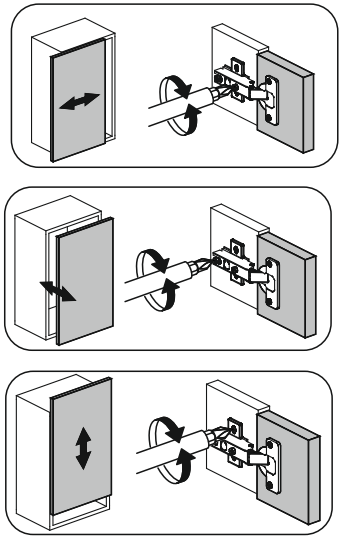

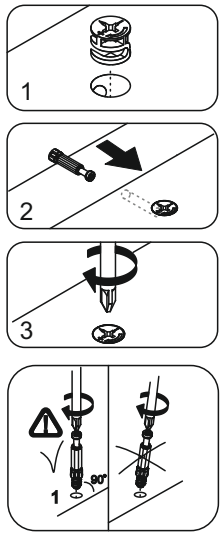

1

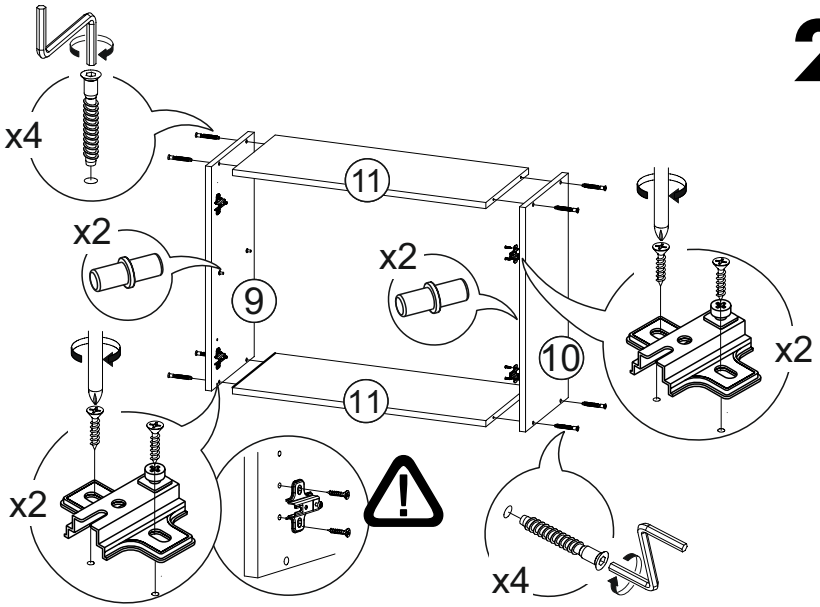
x4
11
x2
9
x2
10
x2
11
x2
x4

2

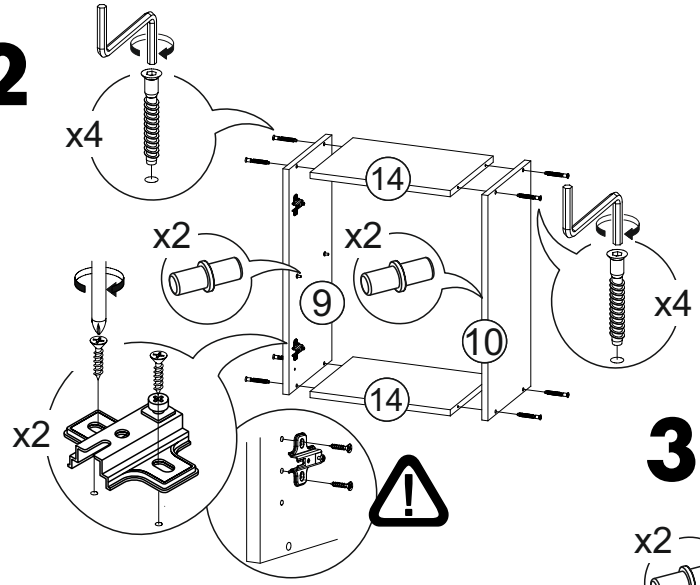
x4
14
x2
x2
9
10
x4
14
x2

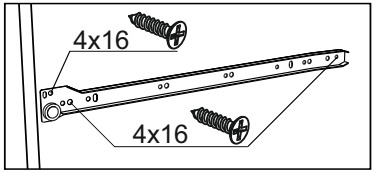
4x16
4x16

3

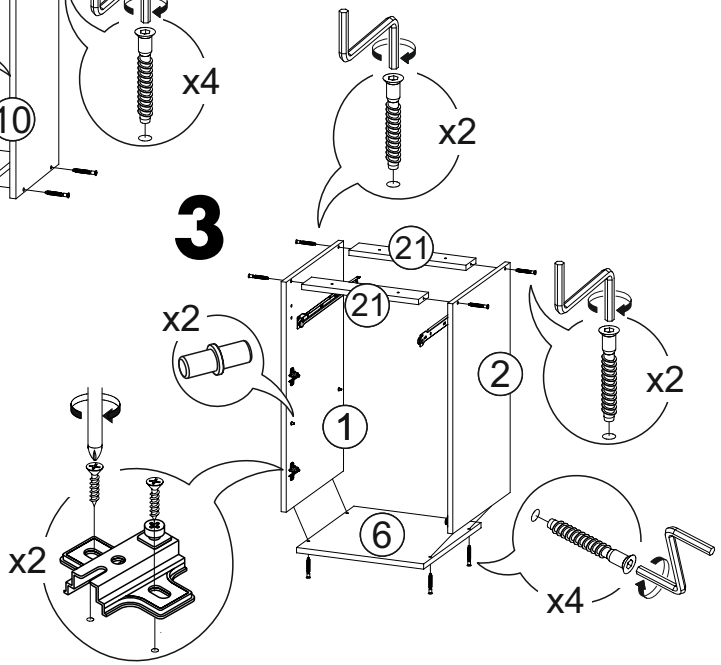
x2
21
21
x2
2
x2
1
6
x2
x4

4

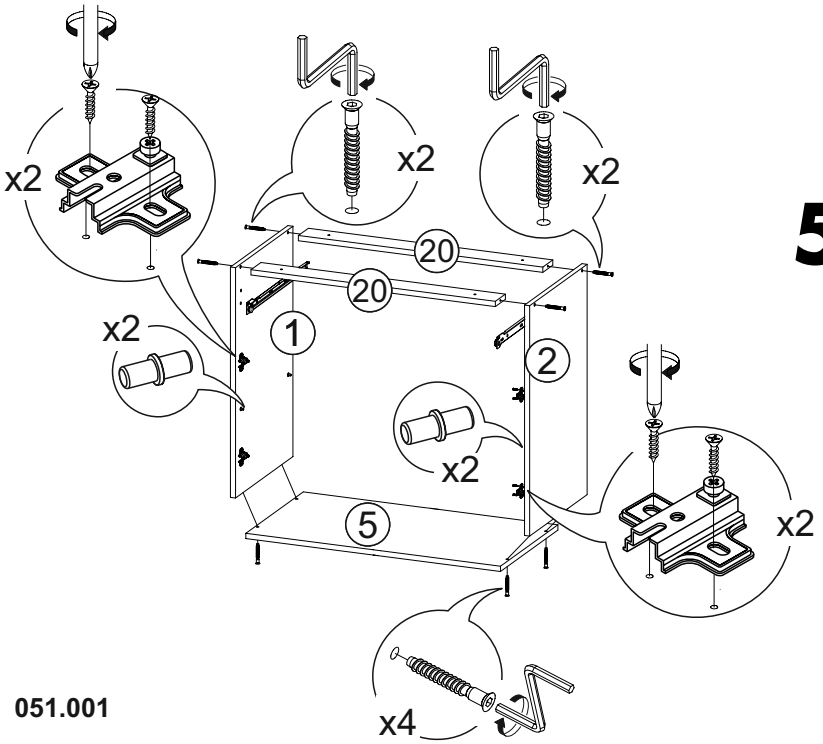
x2
x2
x2
20
20
x2
1
2
x2
5
x2
x4

5

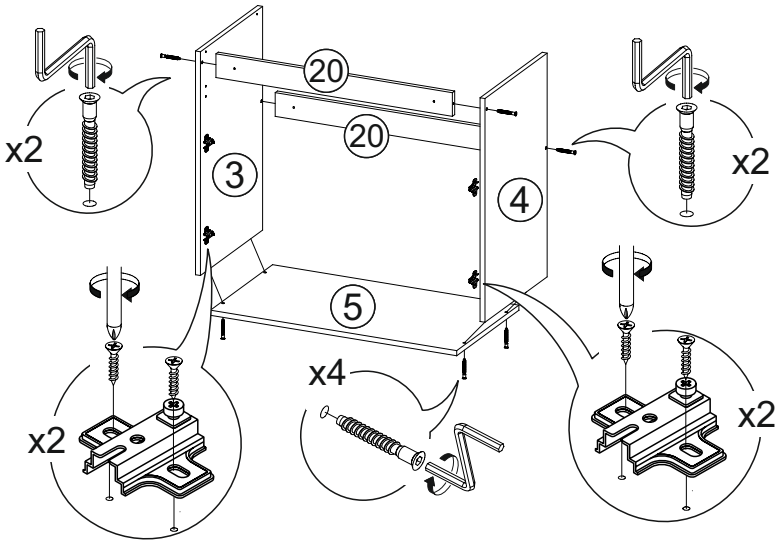
20
20
x2
3
4
x2
5
x4
x2
x2

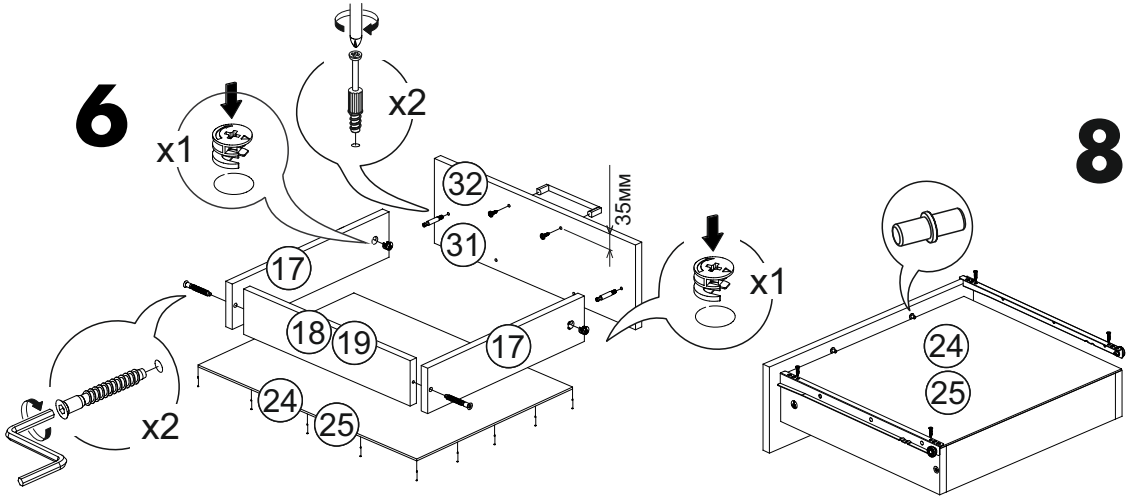
6
x1
x2
32
31
35мм
17
18
19
17
x1
24
25
x2

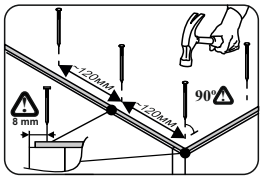
120мм
120мм
90°
8 mm

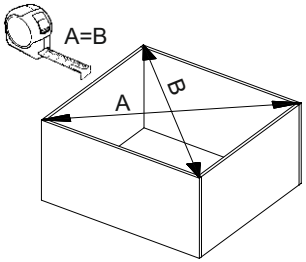
A=B
A
B

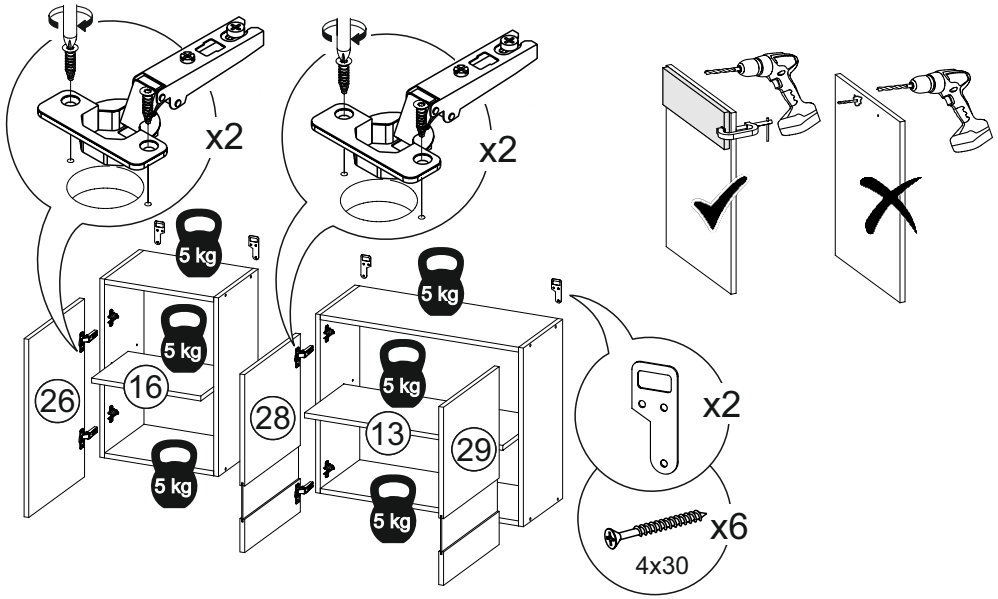
8
x2
x2
5 kg
26
16
28
13
29
x2
x6
4x30

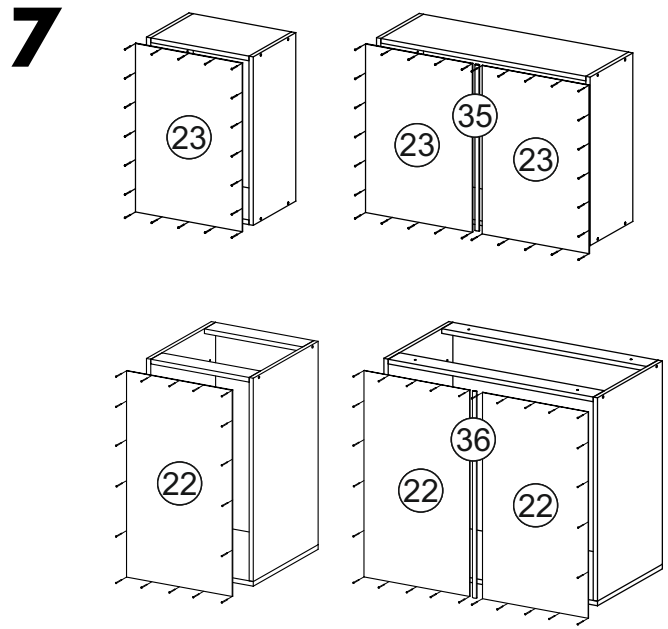
7
23
35
23
23
22
36
22
22

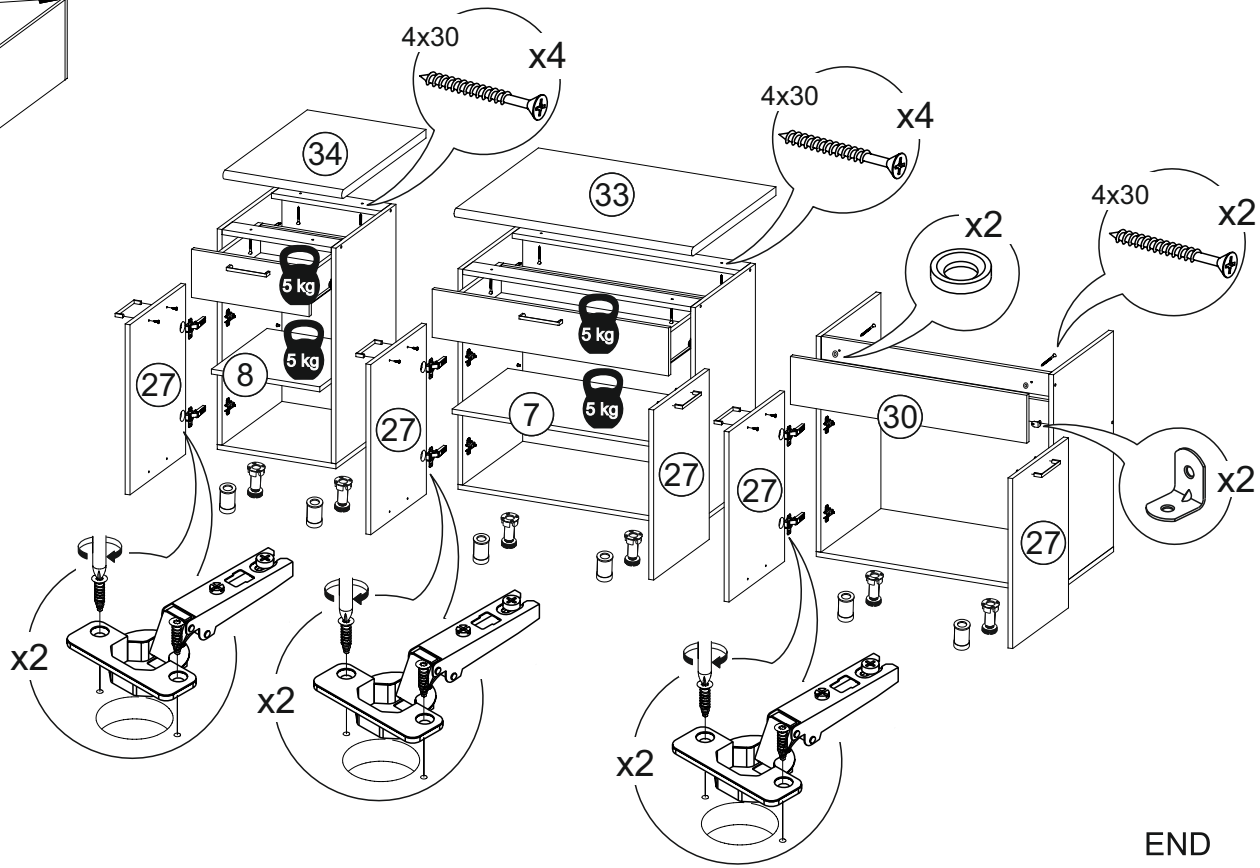
4x30
x4
34
4x30
x4
33
4x30
x2
x2
5 kg
27
8
7
30
x2
x2
x2
x2

END